COVERNIT

MONTÁŽNÍ NÁVOD

VCHODOVÁ STŘÍŠKA RODEO

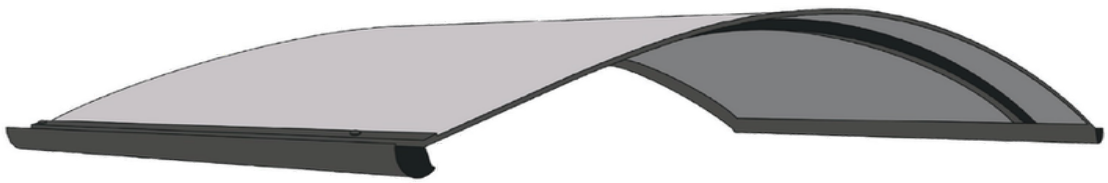

1x

10 min

CS

VCHODOVÁ STŘÍŠKA RODEO

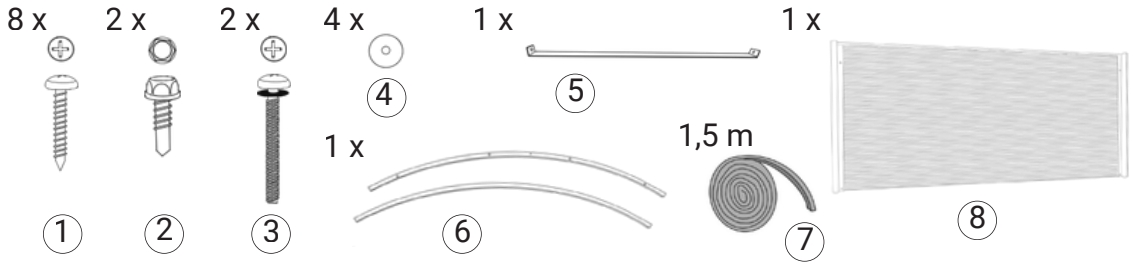

1.

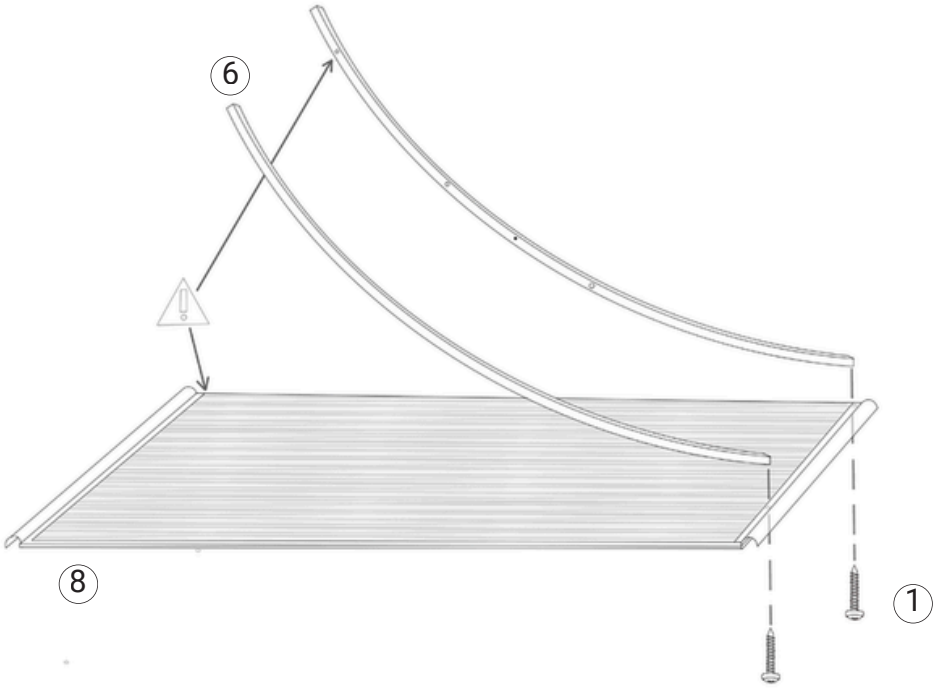

2.

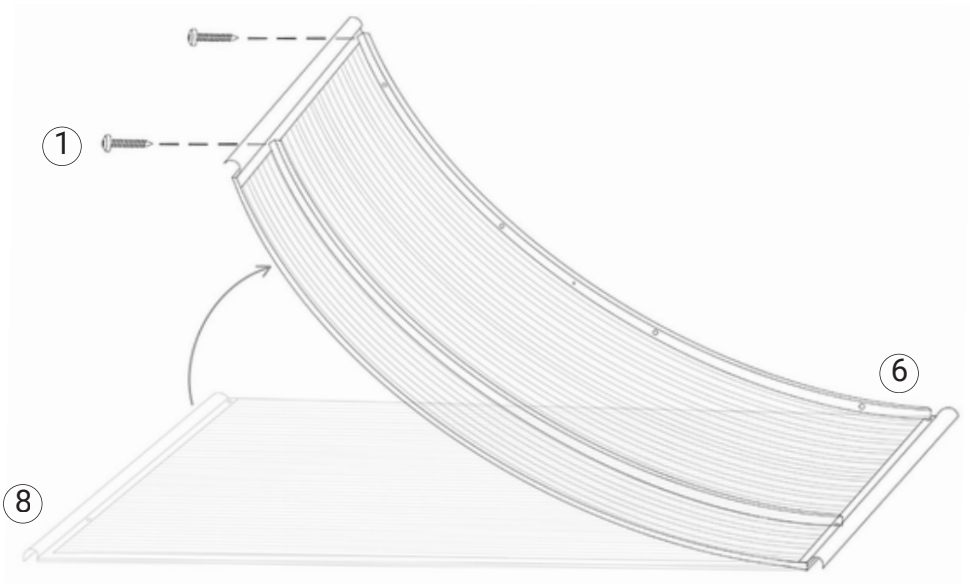

Technické změny vyhrazeny.

Vydáno 2025

3.

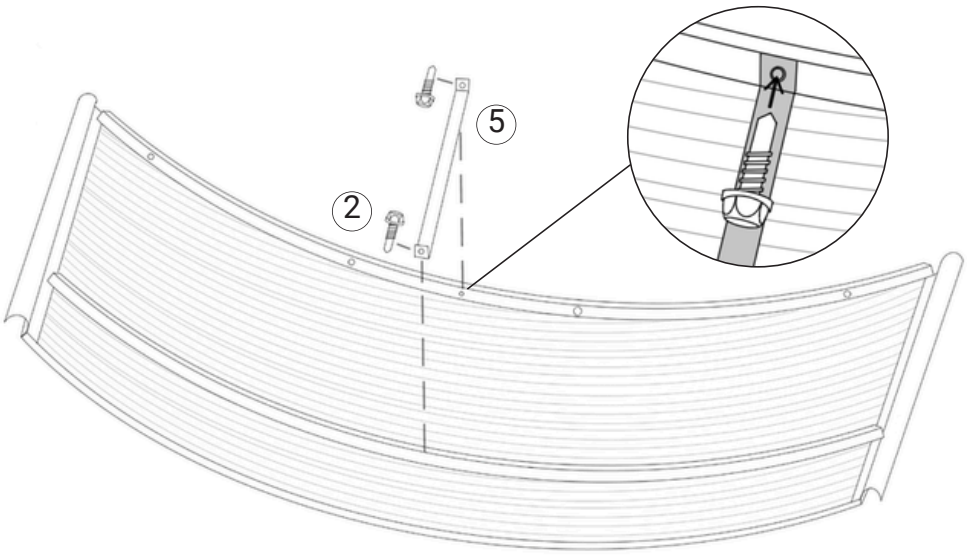

4.

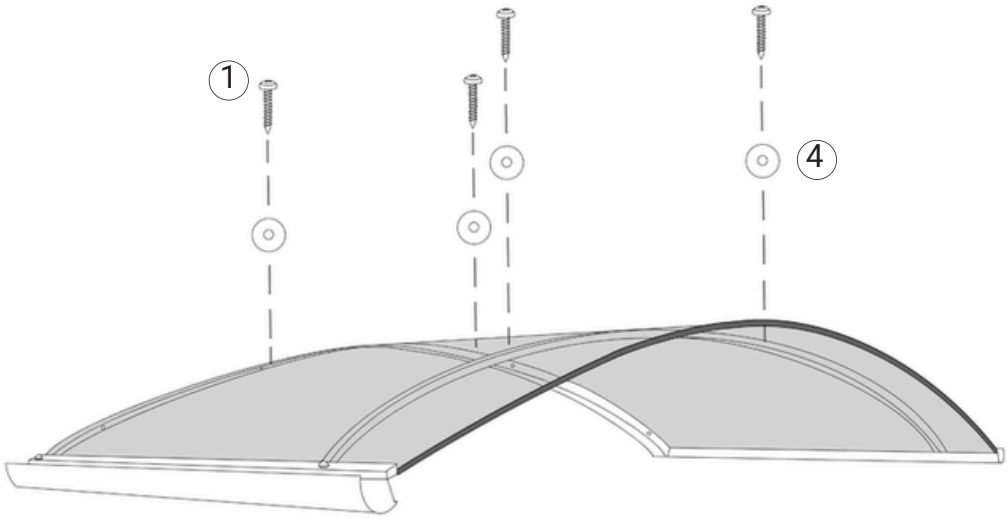

5.

