COVERNIT

MONTÁŽNÍ NÁVOD

ODRAZOVÁ FÓLIE ZA RADIÁTOR HEATREFLECT



1X

10 min

CS

ODRAZOVÁ FÓLIE ZA RADIÁTOR HEATREFLECT

6 x 

1 x 

1.

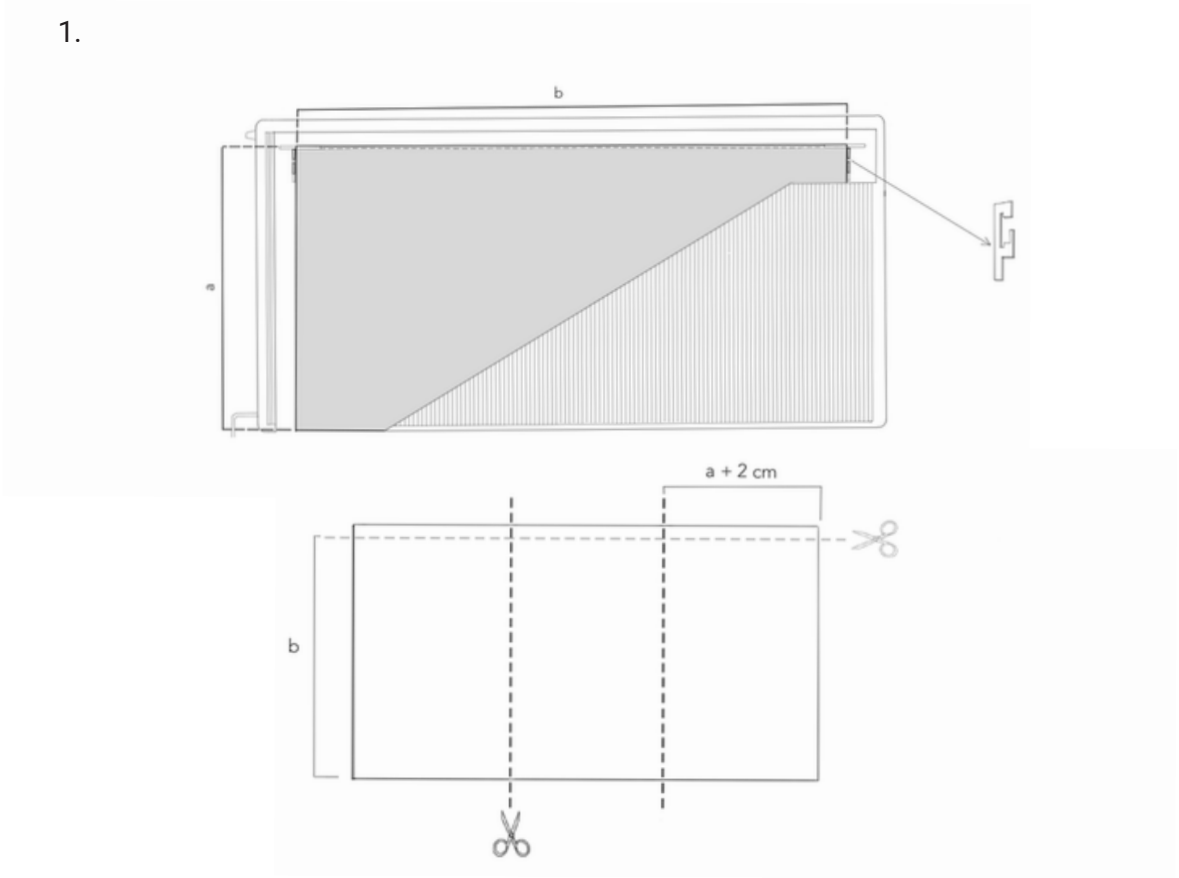

2.

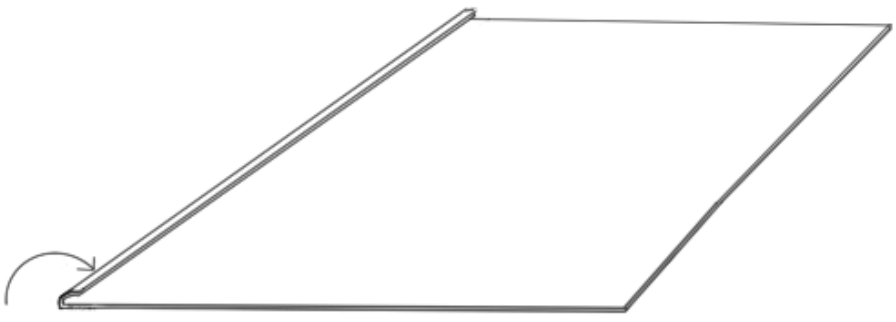

3.

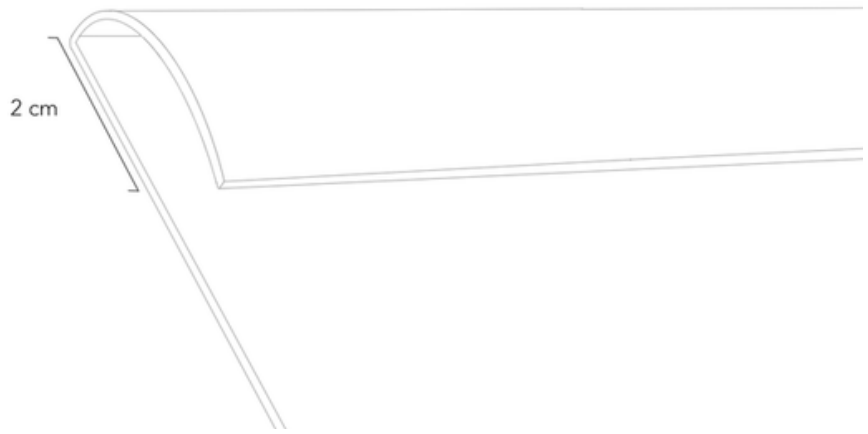

4.

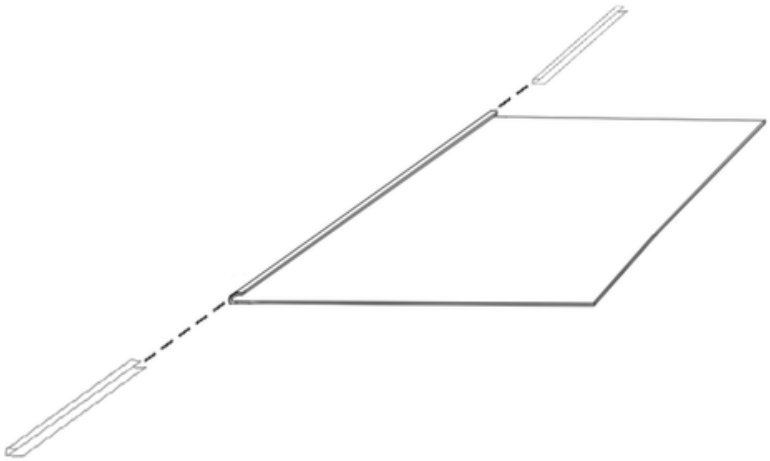

5.

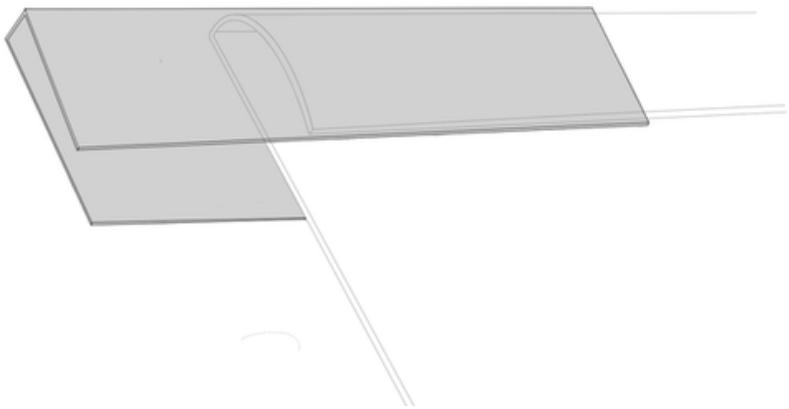

6.

